Druckluft-Reduzierventil FISHER 67CFR-1/4 NPTF
direkt angebaut
pressure-reducing regulator
directly mounted

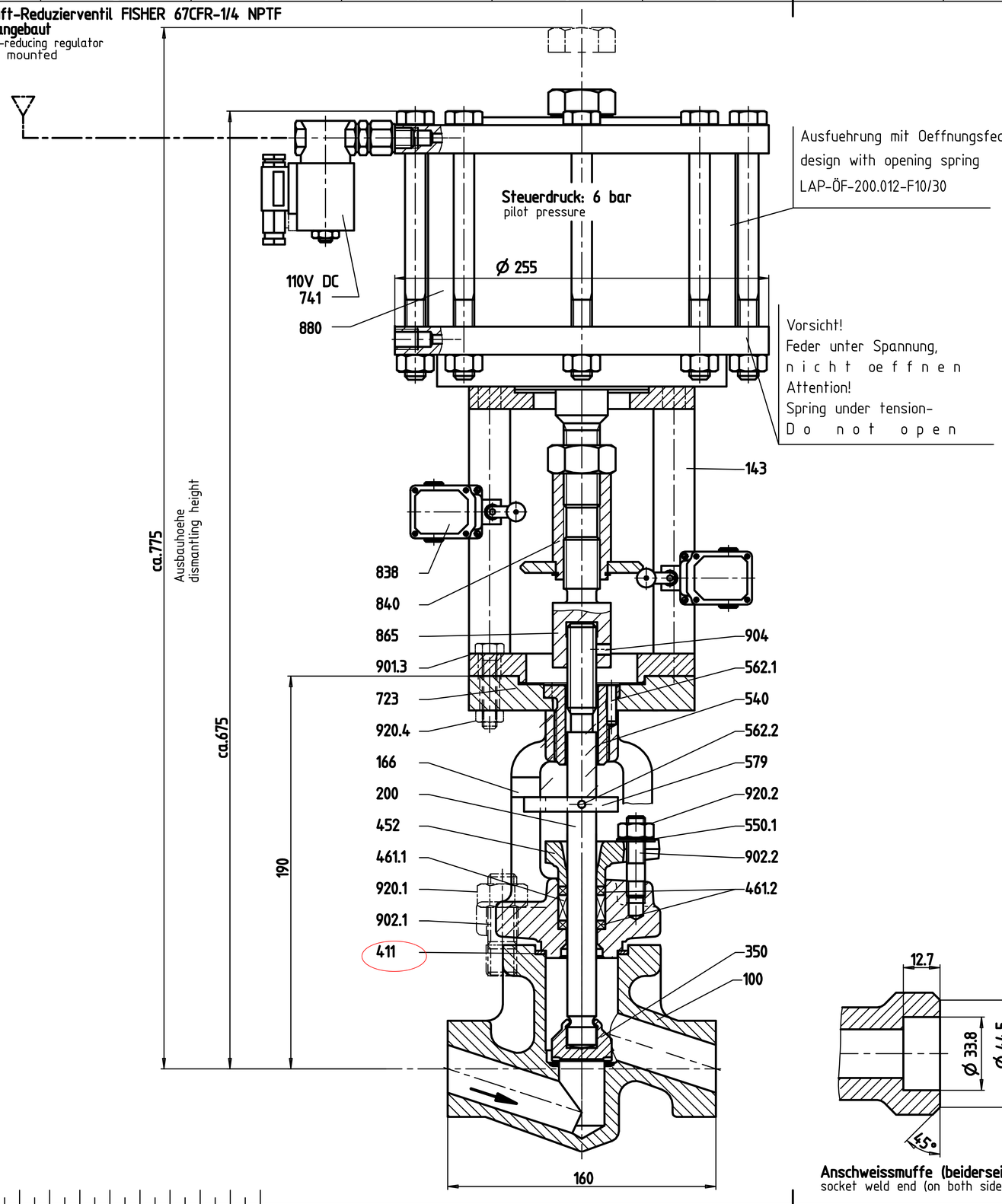

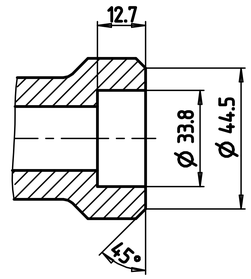

Anschweissmuffe (beiderseits)
socket weld end (on both sides)

	920.4	6kt.Mutter	hexagon nut	C35 A2A
	920.2	6kt.Mutter	hexagon nut	1.7218+QT+A2D
	920.1	6kt.Mutter	hexagon nut	1.7218+QT+A2D
	904	Gewindestift	threaded pin	45H
	902.2	Stiftschraube	stud	1.7709 A2D
	902.1	Stiftschraube	stud	1.7709 A2D
	901.3	6kt.Schraube	hexagon head bolt	8.8 A2A
	880	Kolbenantrieb	piston drive	Sisto
	865	Kupplungsstueck	coupling piece	11SMn30+C
	840	Kupplung	coupling	11SMn30+C
	838	Positionsschalter	position switch	Siemens 3SE2-120-1E
	741	3/2 Wege-Mag.Vtl.	3/2-way solenoid valve	Herion 8020750.0247
	723	Flansch	flange	C22+N
	579	Arretierkloben	stop	S235JRG2
	562.2	Spannstift	spring type pin	St
E	562.1	Zylinderstift	parallel pin	St
	550.1	Scheibe	disc	St A2D
E	540	Buchse	bush	C45+N
E	461.2	Packungsring	gland packing	GH1.8-IA
E	461.1	Packungsring	gland packing	GH1.6-IA
	452	Stopfbuchsbrille	gland cover	P250GH
E	411	Dichtring	gasket	1.4571-Grafit
E	350	Kegel	cone	1.7335-H21
E	200	Spindel	spindle	1.4122+QT750
	166	Buegel	clamp	1.5415+N
	143	Laterne	lantern	St
	100	Gehaeuse	body	1.5415-HP

E= empfohlene Reserveteile
recommended spare parts

***Kennzeichen:**

Armatur:	Magnet-Vtl.:	Fisher-Red.Vtl.:
01/02 LBQ60AA210	01/02 LBQ60AA210A	01/02 LBQ60DP210
01/02 LBQ60AA220	01/02 LBQ60AA220A	01/02 LBQ60DP220

Kunde : customer	ALSTOM POWER
Bestell-Nr.d.Auftrages: order no	D61-4500059611 Pos. 00001, Pos. 00002
Anlage : plant	KW MARITZA / BULGARIEN / UNIT 1, UNIT 2
Auftrags-Nr.: order no	2720005814/40, 2720005856/40
Werk Nr.: serial no	75814/4, 75856/4
Spezifikation : specification	TRD110
Armaturengruppe : valve group	2
Werkstoffpruefplan : material inspection plan	ZN 59727
Baupruefplan : inspection plan	ZN 59727
Gewicht : weight	ca. 40 kg

*	26/466	-	26
Kennzeichnung marking	bar/ °C Auslegung design data	bar/ °C Betrieb operating data	bar max. delta p

PURCHASER NO.		
KSB ORDER NO.		
ADD. POS. NO.		
ALTER./AEND./MODIF.	IND. 01	NO.
EXPLO./EXPLOSION		
WELD/SCHWEIS.		
CALCUL./BERECHN.		
QUALITY/QUALIT.		
APPR./GEPR.		
PREPARE./BEARB	27.06.2007	LINDOOR
EU01	DATE/DATUM	NAME/NOM

UG

TYPE/BAUREIHE/SERIE DE CONSTR
NORI160 ZXSF DN25 PN160

DENOMINATION/BENENNUNG/DESIGNATION
GLOBE VALVE
VENTIL
ROBINET A SOUPAPE

SCALE MASSSTAB ECHELLE -:-

KSB

NO/NR.
UG1120456 CDI 001

SHT-NR/BLATT No FEUILLE 1

COPYR ISO 16016 SCHUTZVERM ISO 16016 PROT ISO 16016
REPL FOR/ERS.FUER/REMPL L.N. ORIG.PR/ENTST.AUS/FAIT A PART

OF / VON NOMBRE F. 1